KALEA LIFTS

KOSMOS

NÂNG TẦM PHONG CÁCH SỐNG

KALEA KOSMOS

HỆ THANG MÁY HOÀN TOÀN MỚI

Kosmos thế hệ thang máy sàn nâng mới nhất và hiện đại nhất của thương hiệu Kalea Lifts - Thụy Điển ở thời điểm hiện tại. Gây ấn tượng với diện mạo đột phá, cá tính; công nghệ tiên phong cùng nhiều tùy chỉnh đa dạng - Kosmos xứng đáng là chiếc thang máy gia đình được trông chờ nhất năm 2021. Thang máy Kosmos gồm 3 dòng sản phẩm K90, K70, K60 được phát triển với nhiều tùy chọn khác nhau đáp ứng hoàn hảo nhu cầu và sở thích riêng của từng khách hàng. Không chỉ nâng niu từng trải nghiệm Kosmos còn sở hữu thiết kế phá cách góp phần **nâng tầm phong cách sống** và tạo ra những giá trị thực sự khác biệt cho gia đình bạn.

K90

K70

K60

THIẾT KẾ THÂN THIỆN VỚI NGƯỜI DÙNG— PHONG CÁCH BẮC ÂU

BẢNG ĐIỀU KHIỂN, NÚT GỌI TẦNG CẢM ỨNG

Dễ dàng sử dụng và tốc độ phản hồi nhanh

CỬA THANG THẾ HỆ MỚI KAL7

Cửa thang mới KAL7 được trang bị cho dòng K90 và K70, dòng K60 sử dụng cửa KAL6 với thiết kế mang phong cách Bắc Âu (Scandinavian).

HỆ THỐNG ĐÈN CHIẾU SÁNG MỚI

Hệ thống chiếu sáng của thang máy Kosmos được nâng cấp với thiết kế sáng tạo và ấn tượng đến từ Thụy Điển.

HỆ THỐNG QUẠT THÔNG GIÓ HIỆN ĐẠI

Tiện ích đặc biệt duy nhất có tại dòng thang K90, mang đến các trải nghiệm di chuyển thoải mái và tiện nghi nhất.

GIẾNG THANG THẾ HỆ MỚI

Vách kính mới của giếng thang với tầm nhìn rộng hơn và viền kính mảnh hơn giúp tăng tính thẩm mỹ cho thang máy. Tấm kính được nâng cấp của Kosmos K90 và K70 cao 1200mm, của K60 là 1000mm.

KOSMOS

MÀN HÌNH CẢM ỨNG MỚI

Hệ thang Kosmos sử dụng giải pháp điều khiển cảm ứng hoàn toàn mới. Toàn bộ nút gọi tầng và bảng điều khiển đều được nâng cấp lên hệ thống điều khiển cảm ứng thông minh. Tùy chọn chỉ tầng mới trên bảng điều khiển, trên bảng gọi tầng giúp người dùng nắm được thông tin tầng cũng như hoạt động của thang máy trong thời gian thực. Với thiết kế đột phá, hiện đại và hàng loạt nâng cấp tiện nghi, Kosmos chắc chắn sẽ mang đến cho gia đình bạn những trải nghiệm chưa từng có.

KOSMOS

ĐẶC ĐIỂM NỔI BẬT

Thang máy sàn nâng Kosmos sử dụng công nghệ trục vít an toàn, tiên tiến. Sàn thang máy vận hành lên xuống theo chiều động cơ thông qua chuyển động ăn khớp nhịp nhàng của bánh răng và các rãnh xoắn trục vít. Thang máy Kosmos không cần hố pít, không phòng máy và tích hợp giếng thang.giúp giảm chi phí xây dựng cho chủ đầu tư.

Giếng thang 4 mặt kính toàn cảnh với tấm kính cao hơn, viền kính mảnh hơn giúp nâng tầm trải nghiệm di chuyển.

NÚT GỌI TẦNG VÀ TAY NẮM CỬA

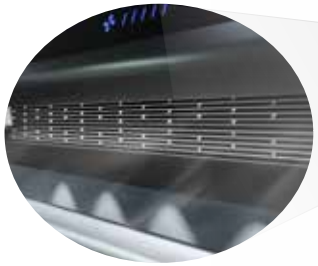

QUẠT THÔNG GIÓ

TẤM KÍNH
1200MM

THANH AN TOÀN ĐƯỢC NÂNG CẤP VỚI TRỤC VÍT

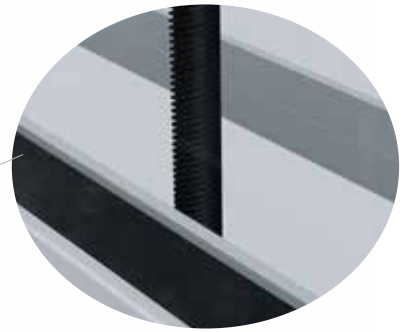

MÀN HÌNH CẢM ỨNG

MÀN HÌNH CHỈ TẦNG

VIỀN AN TOÀN

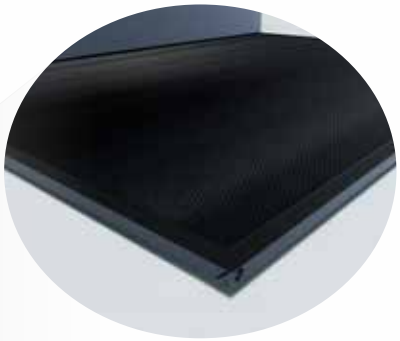

DÒNG THANG CAO CẤP NHẤT

K90 SERIES

ĐỈNH CAO HỘI TỤ

QUẠT THÔNG GIÓ

- BẢNG GỌI TẦNG CẢM ỨNG MỚI
- BẢNG ĐIỀU KHIỂN CẢM ỨNG MỚI TÍCH HỢP CHỈ TẦNG
- HỆ THỐNG QUẠT THÔNG GIÓ HIỆN ĐẠI, TÙY CHỈNH TỐC ĐỘ
- HỆ THỐNG ĐÈN MOOD LIGHT 5 BÓNG
- HỆ THỐNG ĐÈN SPOTLIGHTS MỚI
- VIỀN AN TOÀN SÀN THANG NÂNG CẤP
- CỬA THANG KAL7 MỚI VỚI TAY NẮM CỬA ĐỘC QUYỀN
- TÙY CHỌN ỐP DA HOẶC THÉP KHÔNG GỈ CHO VÁCH SAU BẢNG ĐIỀU KHIỂN
- TÙY CHỌN KHÓA AN TOÀN TRẺ EM
- TÙY CHỌN ĐÈN VIỀN AN TOÀN SÀN THANG

K70 SERIES

TIỆN NGHI PHONG CÁCH

- BẢNG GỌI TẦNG CẢM ỨNG MỚI
- BẢNG ĐIỀU KHIỂN CẢM ỨNG MỚI TÍCH HỢP CHỈ TẦNG
- HỆ THỐNG ĐÈN HIỆU MỚI
- HỆ THỐNG ĐÈN MOOD LIGHT 4 BÓNG
- VIỀN AN TOÀN SÀN THANG NÂNG CẤP
- CỬA THANG KAL7 MỚI VỚI TAY NẮM CỬA ĐỘC QUYỀN
- TÙY CHỌN ỐP DA HOẶC THÉP KHÔNG GỈ CHO VÁCH SAU BẢNG ĐIỀU KHIỂN
- TÙY CHỌN KHÓA AN TOÀN TRẺ EM

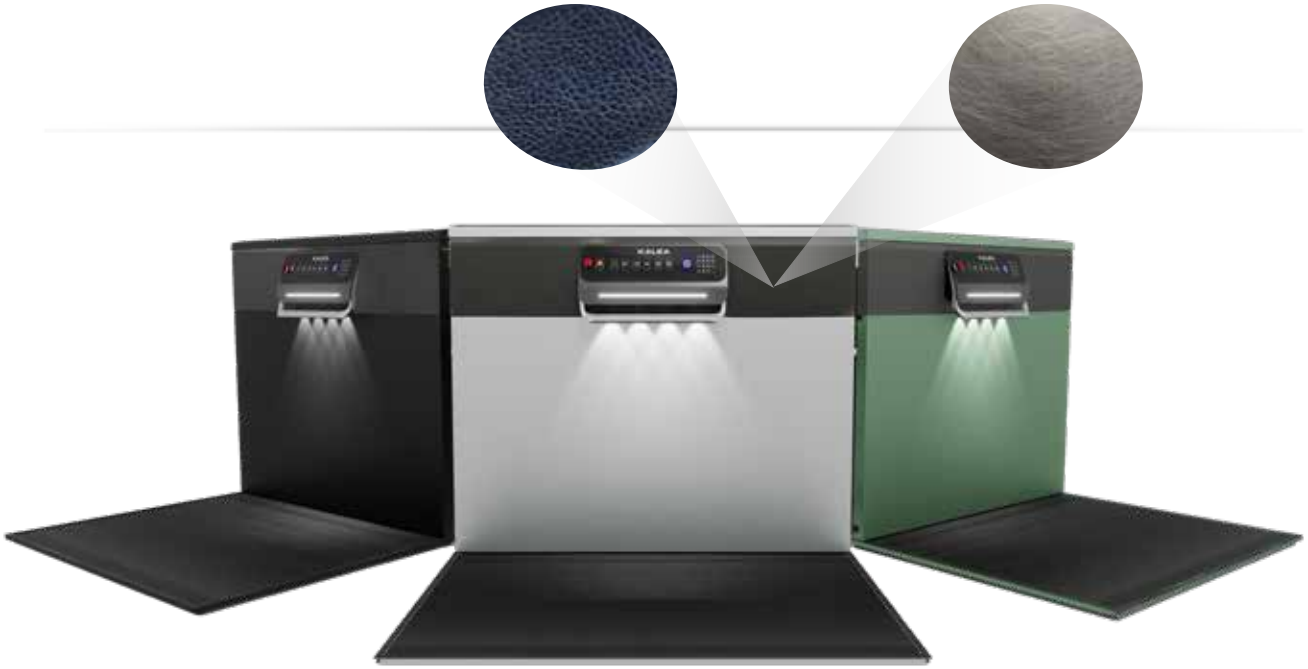

K60 SERIES

TIÊU CHUẨN HIỆN ĐẠI

- BẢNG GỌI TẦNG CẢM ỨNG
- BẢNG ĐIỀU KHIỂN CẢM ỨNG MỚI
- HỆ THỐNG ĐÈN SPOTLIGHTS MỚI
- VIỀN AN TOÀN SÀN THANG NÂNG CẤP
- TÙY CHỌN KHÓA AN TOÀN TRẺ EM

KOSMOS **K60** KOSMOS **K70**

KOSMOS **K90**

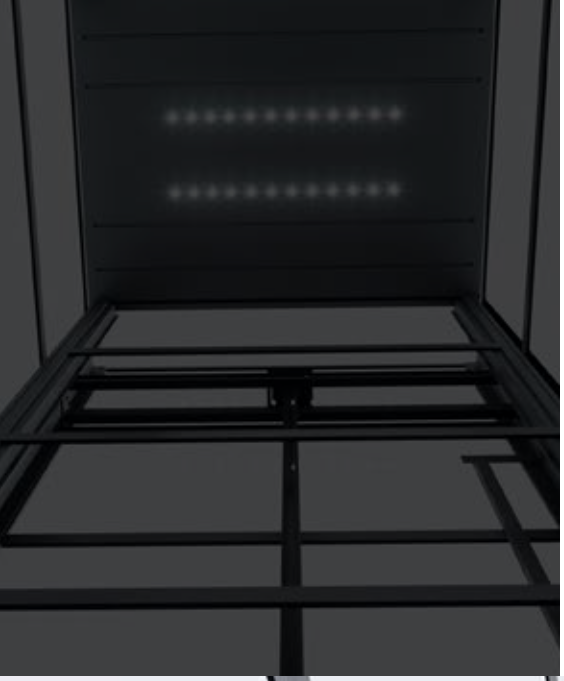

TÍNH NĂNG
AN TOÀN

Công nghệ trục vít độc quyền ứng dụng trên thang máy sàn nâng Kosmos đã được công nhận trên toàn thế giới về độ an toàn và vận hành ổn định. Trục vít Kosmos vô cùng mạnh mẽ, có thể giữ được trọng lượng lên đến hơn 11 tấn, cùng với cơ chế hoạt động chắc chắn giúp thang máy không bao giờ có thể rơi tự do. Khách hàng an tâm sử dụng thang máy và được hưởng thụ trọn vẹn cảm giác tiện nghi, hiện đại.

- ẮC QUY DỰ PHÒNG
- THIẾT BỊ CÂN BẰNG TỰ ĐỘNG TRONG TRƯỜNG HỢP KHẨN CẤP
- CẢNH BÁO QUÁ TẢI
- HỆ THỐNG LIÊN LẠC KHẨN CẤP
- HỆ THỐNG BẢO VỆ CỬA CƠ VÀ ĐIỆN
- HỆ THỐNG CẢNH BÁO AN TOÀN SAFIS
- VIỀN AN TOÀN SÀN THANG
- CHUÔNG BÁO CHÁY VÀ HỆ THỐNG CẢNH BÁO NGẬP NƯỚC
- KHÓA AN TOÀN TRẺ EM

KHÓA AN TOÀN TRẺ EM
TÍNH NĂNG AN TOÀN MỚI NHẤT

Tính năng an toàn mới, được Kalea phát triển giúp ngăn nguy cơ trẻ nhỏ sử dụng thang máy khi không có sự cho phép, giám sát của người lớn. Tùy chọn khóa an toàn trẻ em tạo ra sự bảo vệ toàn diện và mang lại sự an tâm tối đa cho gia đình bạn.

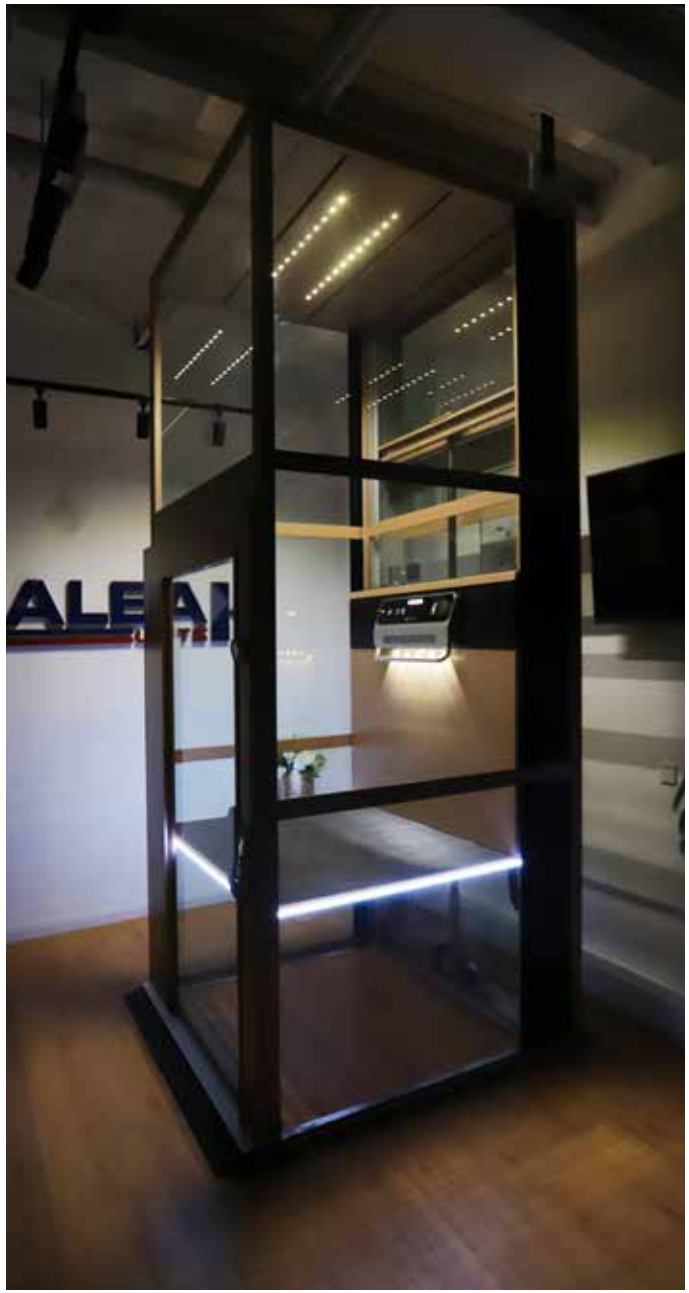

DUY NHẤT DÒNG THANG K90

ĐÈN VIỀN AN TOÀN SÀN THANG

TÙY CHỌN NÂNG CẤP

Tuyệt phẩm công nghệ và nghệ thuật thiết kế.

Không gian bên trong thang máy của bạn sẽ bừng sáng và ấn tượng hơn khi trang bị dải đèn viền an toàn sàn thang. Một vẻ đẹp thu hút mọi ánh nhìn và rất hữu ích cho việc di chuyển vào ban đêm.

KOSMOS

NÂNG TẦM PHONG CÁCH SỐNG

Kalea Lifts Việt Nam là đại diện duy nhất của thương hiệu Kalea Lifts Thụy Điển tại thị trường Việt Nam, cung cấp các sản phẩm thang máy; dịch vụ lắp đặt, dịch vụ hậu mãi chính hãng để bạn hoàn toàn yên tâm trải nghiệm thang máy Kosmos, nâng tầm chất lượng cuộc sống. Kosmos kết tinh từ những ưu điểm vượt trội, chất lượng cao của thang máy tiêu chuẩn châu Âu cùng thiết kế đột phá và công nghệ tiên phong, trong đó có hệ truyền động EcoSilent.

ECOSILENT

HỆ TRUYỀN ĐỘNG TÂN TIẾN

✔ THANG MÁY HOẠT ĐỘNG ÊM & YÊN TĨNH HƠN

✔ GIẢM CHI PHÍ SỬ DỤNG THANG MÁY

✔ THÂN THIỆN VỚI MÔI TRƯỜNG & TIẾT KIỆM NĂNG LƯỢNG

TÙY CHỌN
MÀU SẮC THANG

Kosmos có 11 tùy chọn màu sắc độc quyền dưới đây được sáng tạo tại Mỹ và hơn 300 tùy chọn màu sắc khác nhau để bạn có thể lựa chọn theo nhu cầu, sở thích hoặc phối màu hòa hợp với nội thất.

MÀU TIÊU CHUẨN

FROST - PW0584T

HONEYDEW - PW0585T

CLIFTON - PB0370T

MÀU CAO CẤP

PEARL WHITE - PW0327M

À CHAMPAGNE - PY0324M-1

METALLIC BRONZE - PD0516M

MIDNIGHT BLACK - PB0089MH-1

À EMERALD - PG0062M

STIRLING SILVER - PE0700M

À SAPPHIRE - PA0236M

MÀU ĐẶC BIỆT

ONYX - SY88005

GIỚI THIỆU

KALEA LIFTS & KALEA LIFTS VIỆT NAM

1898

Thành lập thương hiệu Kalea tại Gothenburg, Thụy Điển

1920

Kalea gia nhập ngành công nghiệp thang máy

2000

Thương hiệu Kalea xác lập vị trí vững chắc trên thị trường thang máy tốc độ thấp của Thụy Điển

2008

Kalea được tập đoàn Cibes mua lại và trở thành một phần của nhà sản xuất thang máy mô-đun, tiết kiệm diện tích hàng đầu thế giới

2018

Kalea chính thức gia nhập thị trường Việt Nam, mang đến giải pháp thang máy gia đình tối ưu cho các gia đình Việt

2021

Ra mắt hệ thang máy sàn nâng hoàn toàn mới Kosmos và 02 showroom chính thức tại Tp. Hà Nội và Tp. Hồ Chí Minh

KALEA LIFTS **KOSMOS**

THÔNG SỐ KỸ THUẬT:

› **THƯƠNG HIỆU:** KALEA

› **TÊN SẢN PHẨM:** KOSMOS

› **CÁC SERIES:** K60 K70 K90

› **VỊ TRÍ LẮP ĐẶT:** Trong nhà và ngoài trời

› **TẢI TRỌNG:** 300 kg,400 kg

› **NGUỒN ĐIỆN:** 220V (1 pha) or 380V (3 pha) (tùy vào tải trọng, hành trình)

› **CHIỀU CAO ĐỈNH GIẾNG TIÊU CHUẨN:** 2250mm (1300mm với cửa bán tiêu chuẩn)

› **ĐỘ SÂU HỐ PÍT:** 50-70mm

› **TIÊU CHUẨN:** MD 2006/42/EC, en81-41, chứng nhận SIL3

› **HỆ TRUYỀN ĐỘNG:** Trục vít

› **CÔNG SUẤT:** 1500W

› **PHÒNG MÁY:** Tích hợp

› **SỐ ĐIỂM DỪNG TỐI ĐA:** 6

› **HƯỚNG MỞ CỬA:** 3 hướng cửa linh hoạt

› **CHỨC NĂNG AN TOÀN:** Tự động đưa thang về tầng thấp hơn gần nhất trong trường hợp mất điện, hệ thống cảnh báo quá tải, hệ thống liên lạc khẩn cấp, hệ thống bảo vệ cửa cơ và điện, viền an toàn sàn thang, có thể kết nối với hệ thống báo cháy trong nhà.

› **GIẾNG THANG:** Vách kính cường lực an toàn 2 lớp hoặc vách thép

NOTE: Các kích thước trên chỉ mang tính tham khảo, kích thước cuối cùng sẽ phụ thuộc vào thực tế.

D=Dài: Vuông góc với cạnh máy. **R=Rộng:** Song song với cạnh máy.

Size	Sàn thang (mm)		Giếng thang (mm)		Thông thủy (mm)	
	D	R	D	R	D	R
XS	600	830	960	872	1020	980
S	800	830	1160	872	1220	980
S	900	830	1260	872	1320	980
S	1000	830	1360	872	1420	980
S	1100	830	1460	872	1520	980
S	800	930	1160	972	1220	1080
S	900	930	1260	972	1320	1080
S	1000	930	1360	972	1420	1080
S	1100	930	1460	972	1520	1080
M	800	1217	1160	1259	1220	1380
M	900	1217	1260	1259	1320	1380
M	1000	1217	1360	1259	1420	1380
M	1100	1217	1460	1259	1520	1380
M	800	1267	1160	1309	1220	1430
M	900	1267	1260	1309	1320	1430
M	1000	1267	1360	1309	1420	1430
M	1100	1267	1460	1309	1520	1430
L	800	1367	1160	1409	1220	1530
L	900	1367	1260	1409	1320	1530
L	1100	1367	1460	1409	1520	1530
L	800	1467	1160	1509	1220	1630
L	900	1467	1260	1509	1320	1630
L	1000	1467	1360	1509	1420	1630
L	1100	1467	1460	1509	1520	1630
XL	1100	1597	1460	1639	1520	1760

KÍCH THƯỚC **KOSMOS**

XS	Phương án 1 (D x R) mm
Sàn thang	600 x 830
Hoàn thiện	960 x 872
Thông thủy	1020 x 980

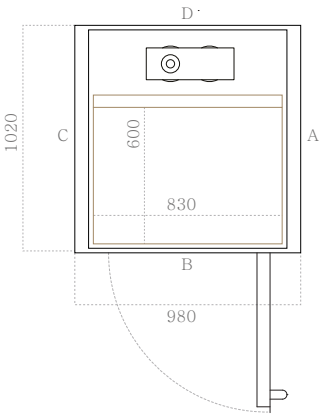

Chiều rộng mở cửa (mm)		
Loại cửa	Cạnh A/C	Cạnh B
KAL6/KAL7 (nhôm)	/	650
EI60/EI60G (chống cháy)	/	/
A15/A25 (cửa bán tiêu chuẩn)	/	/

S	Phương án 1 (D x R) mm
Sàn thang	800 x 830
Hoàn thiện	1160 x 872
Thông thủy	1220 x 980

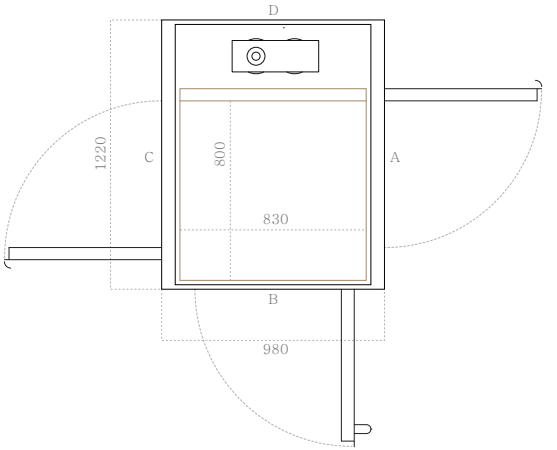

Chiều rộng mở cửa (mm)		
Loại cửa	Cạnh A/C	Cạnh B
KAL6/KAL7 (nhôm)	700	650
EI60/EI60G (chống cháy)	700	/
A15/A25 (cửa bán tiêu chuẩn)	700	/

S*	Phương án 2 (D x R) mm
Sàn thang	900 x 830
Hoàn thiện	1260 x 872
Thông thủy	1320 x 980

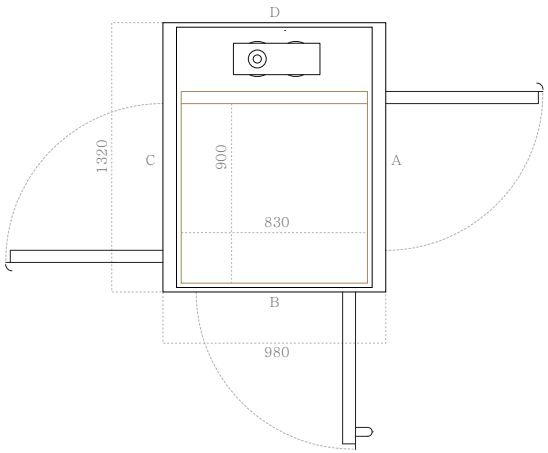

Chiều rộng mở cửa (mm)		
Loại cửa	Cạnh A/C	Cạnh B
KAL6/KAL7 (nhôm)	800	650
EI60/EI60G (chống cháy)	800	/
A15/A25 (cửa bán tiêu chuẩn)	800	/

S	Phương án 3 (D x R) mm
Sàn thang	1000 x 830
Hoàn thiện	1360 x 872
Thông thủy	1420 x 980

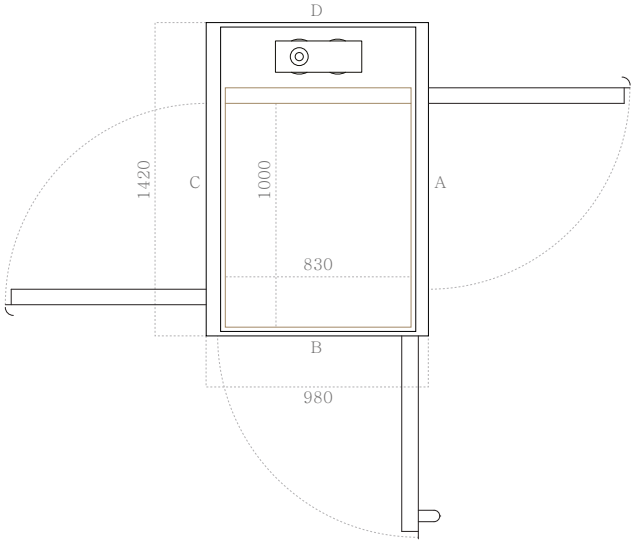

Chiều rộng mở cửa (mm)		
Loại cửa	Cạnh A/C	Cạnh B
KAL6/KAL7 (nhôm)	900	650
EI60/EI60G (chống cháy)	900	/
A15/A25 (cửa bán tiêu chuẩn)	900	/

S*	Phương án 4 (D x R) mm
Sàn thang	1100 x 830
Hoàn thiện	1460 x 872
Thông thủy	1520 x 980

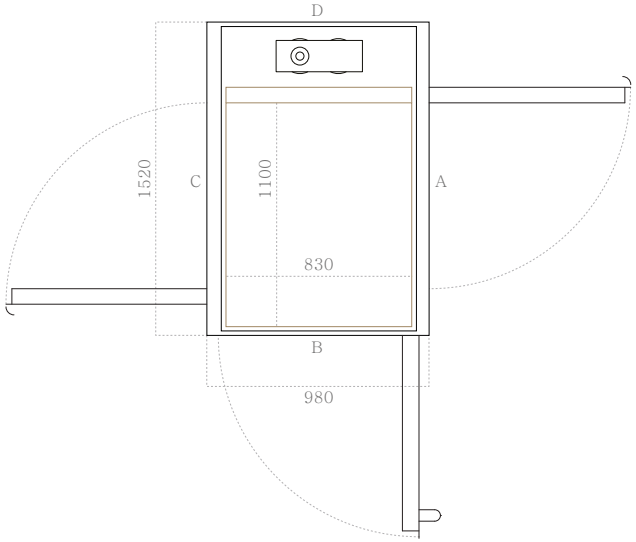

Chiều rộng mở cửa (mm)		
Loại cửa	Cạnh A/C	Cạnh B
KAL6/KAL7 (nhôm)	900	650
EI60/EI60G (chống cháy)	900	/
A15/A25 (cửa bán tiêu chuẩn)	900	/

S*	Phương án 5 (D x R) mm
Sàn thang	800 x 930
Hoàn thiện	1160 x 972
Thông thủy	1220 x 1080

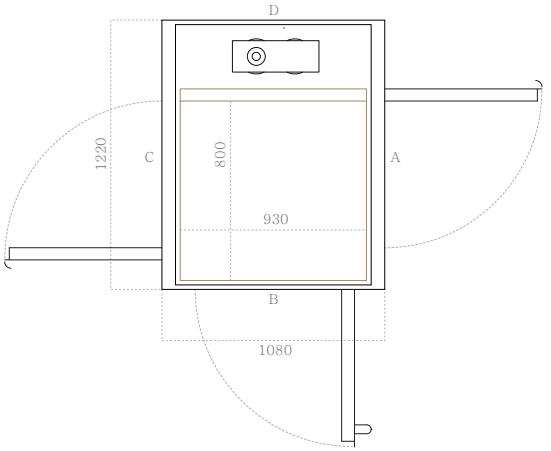

Chiều rộng mở cửa (mm)		
Loại cửa	Cạnh A/C	Cạnh B
KAL6/KAL7 (nhôm)	700	750
EI60/EI60G (chống cháy)	700	/
A15/A25 (cửa bán tiêu chuẩn)	700	/

S*	Phương án 6 (D x R) mm
Sàn thang	900 x 930
Hoàn thiện	1260 x 972
Thông thủy	1320 x 1080

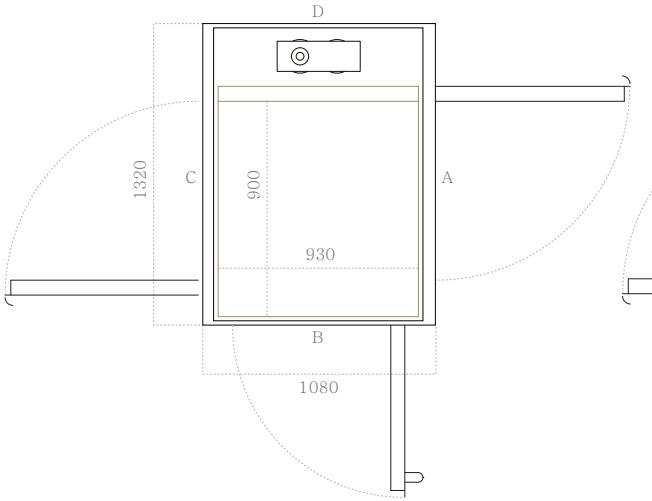

Chiều rộng mở cửa (mm)		
Loại cửa	Cạnh A/C	Cạnh B
KAL6/KAL7 (nhôm)	800	750
EI60/EI60G (chống cháy)	800	/
A15/A25 (cửa bán tiêu chuẩn)	800	/

S	Phương án 7 (D x R) mm
Sàn thang	1000 x 930
Hoàn thiện	1360 x 972
Thông thủy	1420 x 1080

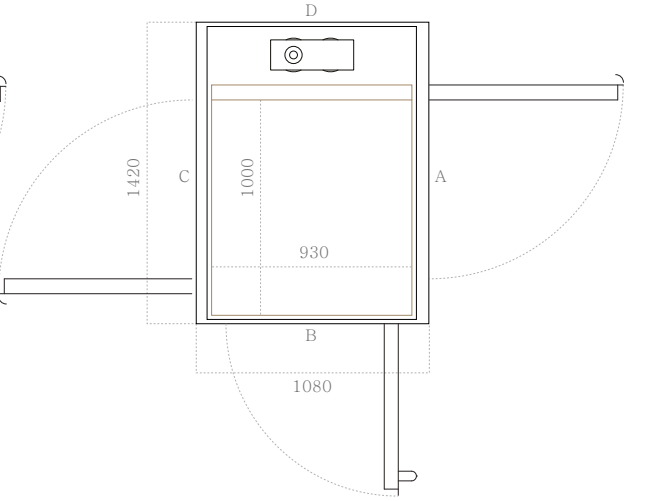

Chiều rộng mở cửa (mm)		
Loại cửa	Cạnh A/C	Cạnh B
KAL6/KAL7 (nhôm)	900	750
EI60/EI60G (chống cháy)	900	/
A15/A25 (cửa bán tiêu chuẩn)	900	/

KOSMOS

S	Phương án 8 (D x R) mm
Sàn thang	1100 x 930
Hoàn thiện	1460 x 972
Thông thủy	1520 x 1080

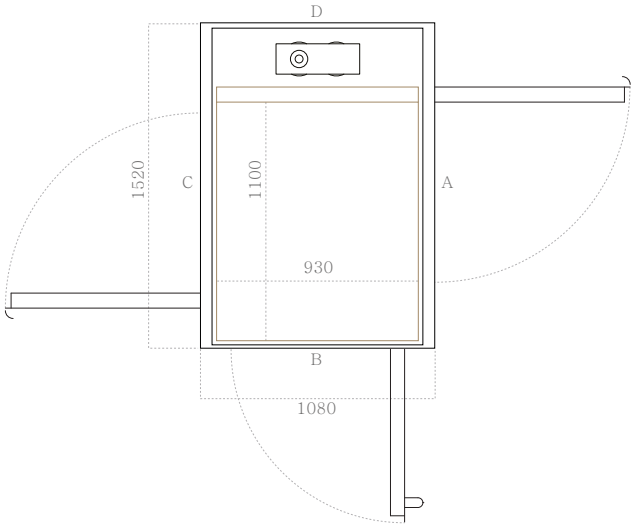

Chiều rộng mở cửa (mm)		
Loại cửa	Cạnh A/C	Cạnh B
KAL6/KAL7 (nhôm)	900	750
EI60/EI60G (chống cháy)	900	/
A15/A25 (cửa bán tiêu chuẩn)	900	/

M	Phương án 1 (D x R) mm
Sàn thang	800 x 1217
Hoàn thiện	1160 x 1259
Thông thủy	1220 x 1380

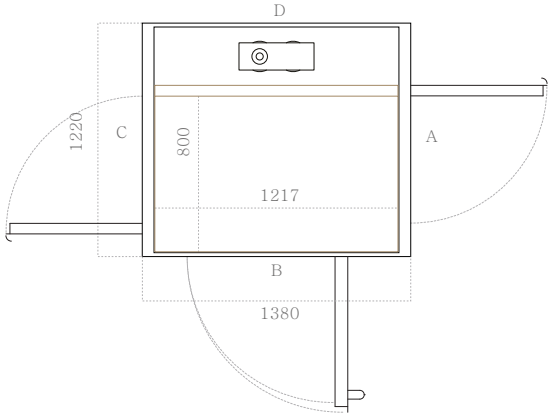

Chiều rộng mở cửa (mm)		
Loại cửa	Cạnh A/C	Cạnh B
KAL6/KAL7 (nhôm)	700	800
EI60/EI60G (chống cháy)	700	750
A15/A25 (cửa bán tiêu chuẩn)	700	750

M	Phương án 2 (D x R) mm
Sàn thang	900 x 1217
Hoàn thiện	1260 x 1259
Thông thủy	1320 x 1380

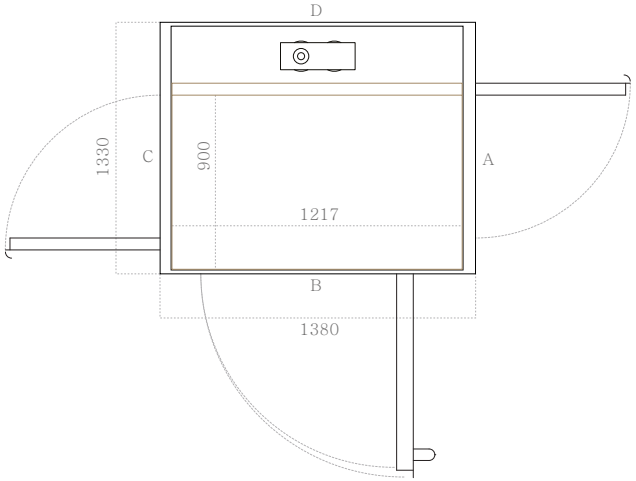

Chiều rộng mở cửa (mm)		
Loại cửa	Cạnh A/C	Cạnh B
KAL6/KAL7 (nhôm)	800	800
EI60/EI60G (chống cháy)	800	750
A15/A25 (cửa bán tiêu chuẩn)	800	750

M*	Phương án 3 (D x R) mm
Sàn thang	1000 x 1217
Hoàn thiện	1360 x 1259
Thông thủy	1420 x 1380

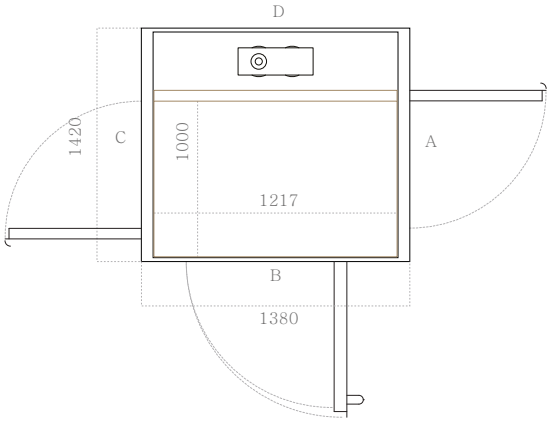

Chiều rộng mở cửa (mm)		
Loại cửa	Cạnh A/C	Cạnh B
KAL6/KAL7 (nhôm)	900	800
EI60/EI60G (chống cháy)	900	750
A15/A25 (cửa bán tiêu chuẩn)	900	750

M*	Phương án 4 (D x R) mm
Sàn thang	1100 x 1217
Hoàn thiện	1460 x 1259
Thông thủy	1520 x 1380

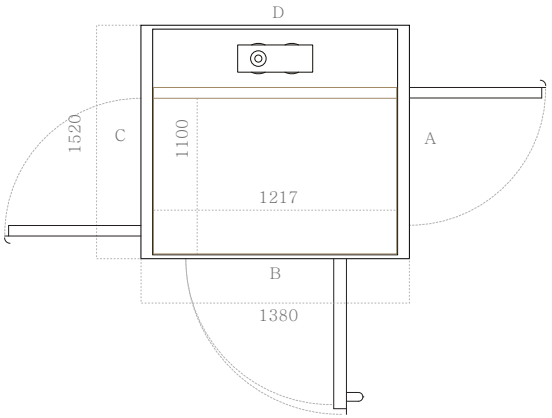

Chiều rộng mở cửa (mm)		
Loại cửa	Cạnh A/C	Cạnh B
KAL6/KAL7 (nhôm)	900	800
EI60/EI60G (chống cháy)	900	750
A15/A25 (cửa bán tiêu chuẩn)	900	750

M*	Phương án 5 (D x R) mm
Sàn thang	800 x 1267
Hoàn thiện	1160 x 1309
Thông thủy	1220 x 1430

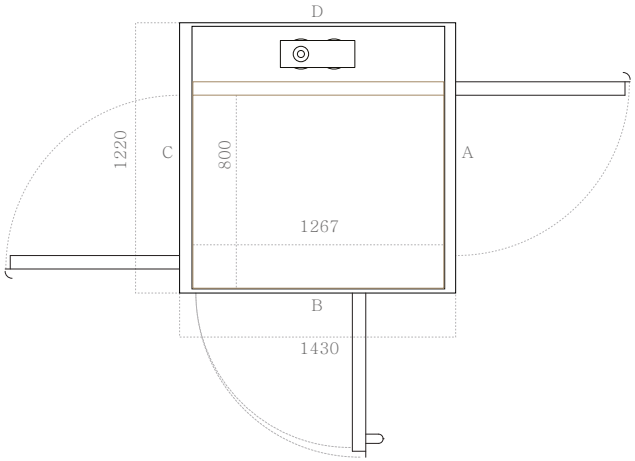

Chiều rộng mở cửa (mm)		
Loại cửa	Cạnh A/C	Cạnh B
KAL6/KAL7 (nhôm)	700	850
E160/E160G (chống cháy)	700	800
A15/A25 (cửa bán tiêu chuẩn)	700	800

M*	Phương án 6 (D x R) mm
Sàn thang	900 x 1267
Hoàn thiện	1260 x 1309
Thông thủy	1320 x 1430

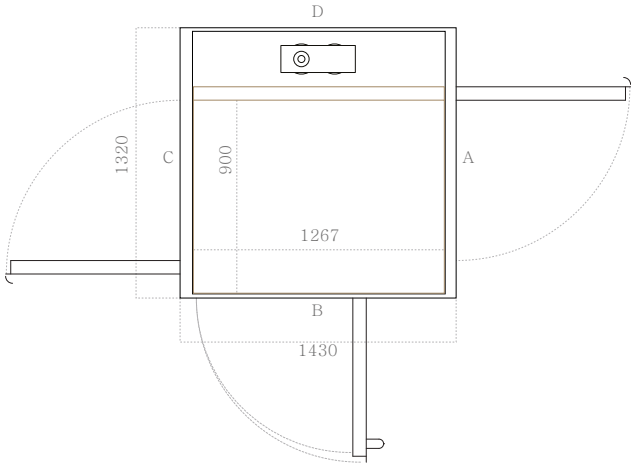

Chiều rộng mở cửa (mm)		
Loại cửa	Cạnh A/C	Cạnh B
KAL6/KAL7 (nhôm)	800	850
E160/E160G (chống cháy)	800	800
A15/A25 (cửa bán tiêu chuẩn)	800	800

M	Phương án 7 (D x R) mm
Sàn thang	1000 x 1267
Hoàn thiện	1360 x 1309
Thông thủy	1420 x 1430

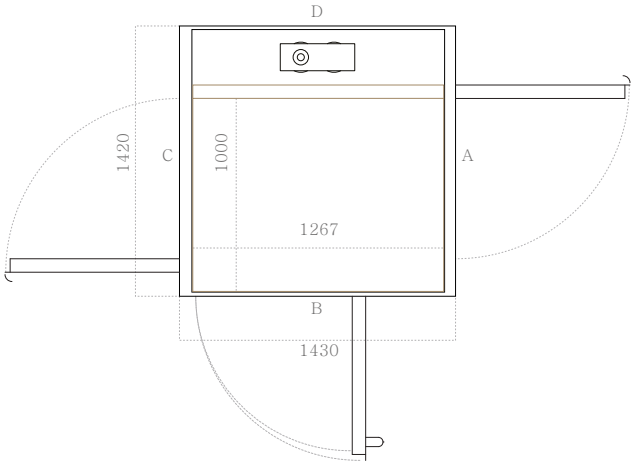

Chiều rộng mở cửa (mm)		
Loại cửa	Cạnh A/C	Cạnh B
KAL6/KAL7 (nhôm)	900	850
E160/E160G (chống cháy)	900	800
A15/A25 (cửa bán tiêu chuẩn)	800	800

M*	Phương án 8 (D x R) mm
Sàn thang	1100 x 1267
Hoàn thiện	1460 x 1309
Thông thủy	1520 x 1430

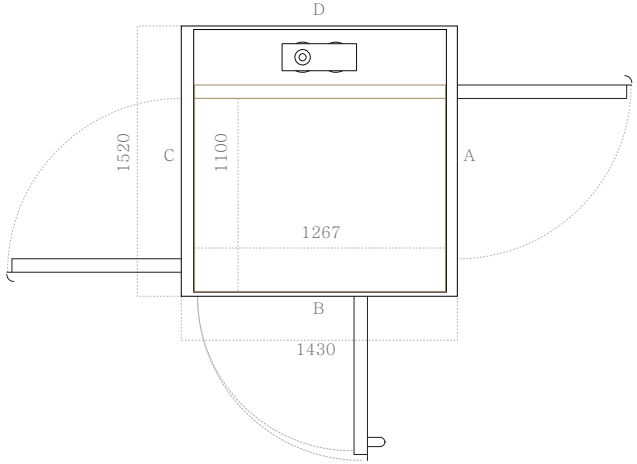

Chiều rộng mở cửa (mm)		
Loại cửa	Cạnh A/C	Cạnh B
KAL6/KAL7 (nhôm)	900	850
E160/E160G (chống cháy)	900	800
A15/A25 (cửa bán tiêu chuẩn)	900	800

L*	Phương án 1 (D x R) mm
Sàn thang	800 x 1367
Hoàn thiện	1160 x 1409
Thông thủy	1220 x 1530

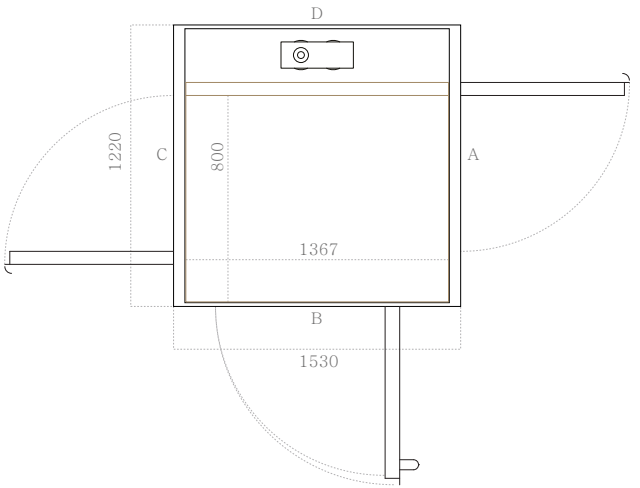

Chiều rộng mở cửa (mm)		
Loại cửa	Cạnh A/C	Cạnh B
KAL6/KAL7 (nhôm)	700	950
E160/E160G (chống cháy)	700	900
A15/A25 (cửa bán tiêu chuẩn)	700	900

L*	Phương án 2 (D x R) mm
Sàn thang	900 x 1367
Hoàn thiện	1260 x 1409
Thông thủy	1320 x 1530

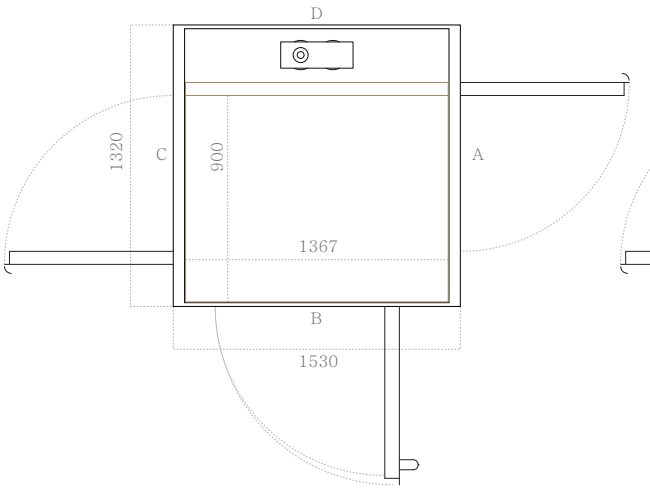

Chiều rộng mở cửa (mm)		
Loại cửa	Cạnh A/C	Cạnh B
KAL6/KAL7 (nhôm)	800	950
E160/E160G (chống cháy)	800	900
A15/A25 (cửa bán tiêu chuẩn)	800	900

L	Phương án 3 (D x R) mm
Sàn thang	1100 x 1367
Hoàn thiện	1460 x 1409
Thông thủy	1520 x 1530

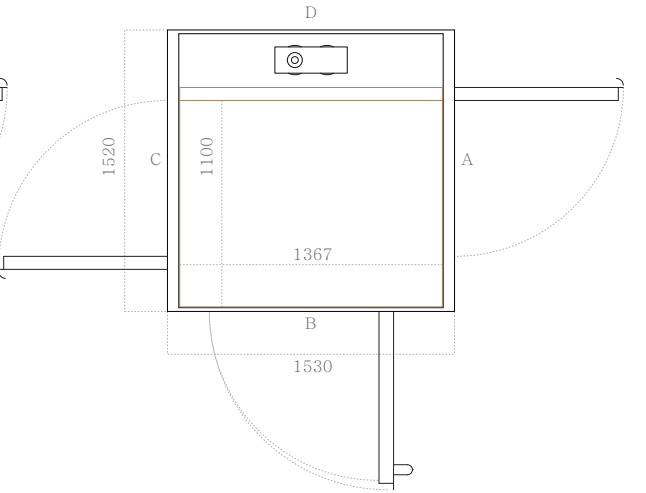

Chiều rộng mở cửa (mm)		
Loại cửa	Cạnh A/C	Cạnh B
KAL6/KAL7 (nhôm)	900	950
E160/E160G (chống cháy)	900	900
A15/A25 (cửa bán tiêu chuẩn)	900	900

L*	Phương án 4 (D x R) mm
Sàn thang	800 x 1467
Hoàn thiện	1160 x 1509
Thông thủy	1220 x 1630

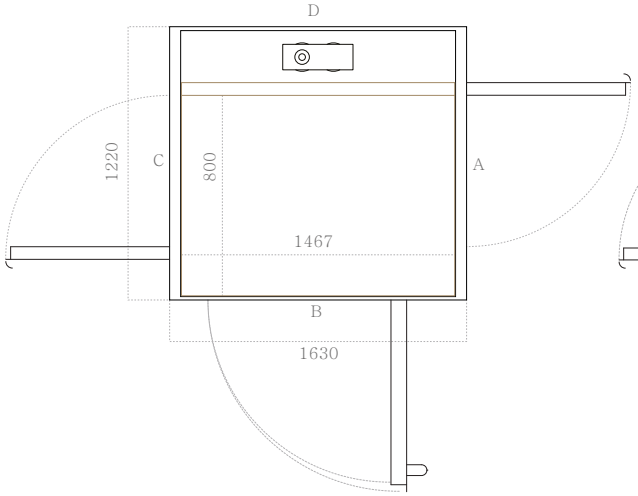

Chiều rộng mở cửa (mm)		
Loại cửa	Cạnh A/C	Cạnh B
KAL6/KAL7 (nhôm)	700	1050
E160/E160G (chống cháy)	700	1000
A15/A25 (cửa bán tiêu chuẩn)	700	1000

L	Phương án 5 (D x R) mm
Sàn thang	900 x 1467
Hoàn thiện	1260 x 1509
Thông thủy	1320 x 1630

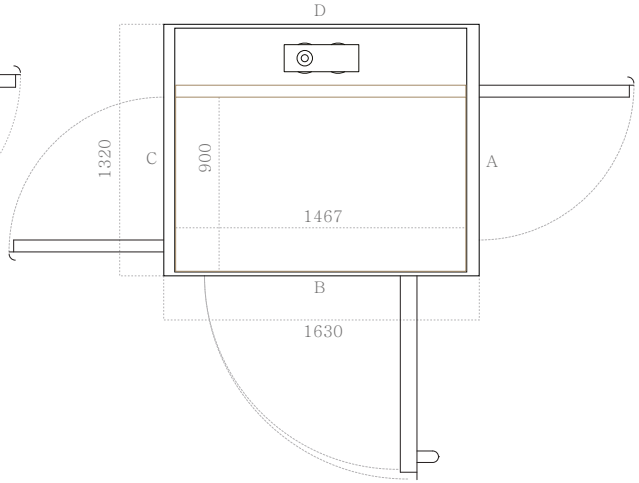

Chiều rộng mở cửa (mm)		
Loại cửa	Cạnh A/C	Cạnh B
KAL6/KAL7 (nhôm)	800	1050
EI60/EI60G (chống cháy)	800	1000
A15/A25 (cửa bán tiêu chuẩn)	800	1000

L	Phương án 6 (D x R) mm
Sàn thang	1000 x 1467
Hoàn thiện	1360 x 1509
Thông thủy	1420 x 1630

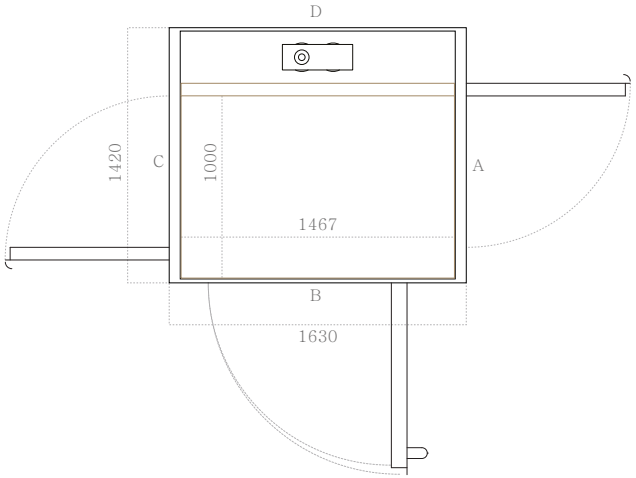

Chiều rộng mở cửa (mm)		
Loại cửa	Cạnh A/C	Cạnh B
KAL6/KAL7 (nhôm)	900	1050
E160/E160G (chống cháy)	900	1000
A15/A25 (cửa bán tiêu chuẩn)	900	1000

L	Phương án 7 (D x R) mm
Sàn thang	1100 x 1467
Hoàn thiện	1460 x 1509
Thông thủy	1520 x 1630

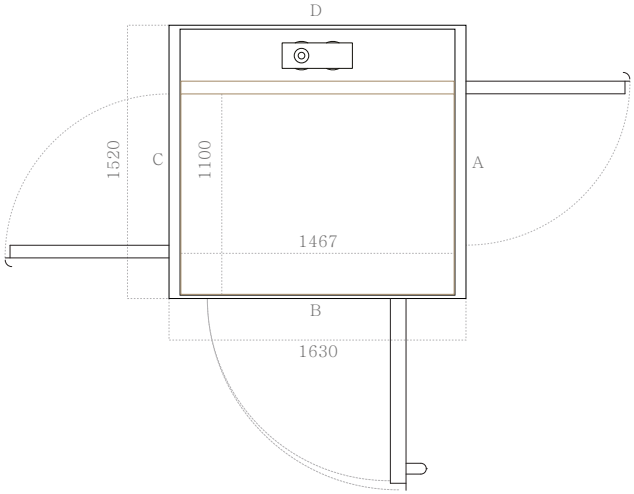

Chiều rộng mở cửa (mm)		
Loại cửa	Cạnh A/C	Cạnh B
KAL6/KAL7 (nhôm)	900	1050
E160/E160G (chống cháy)	900	1000
A15/A25 (cửa bán tiêu chuẩn)	900	1000

XL	Phương án 8 (D x R) mm
Sàn thang	1100 x 1597
Hoàn thiện	1460 x 1639
Thông thủy	1520 x 1760

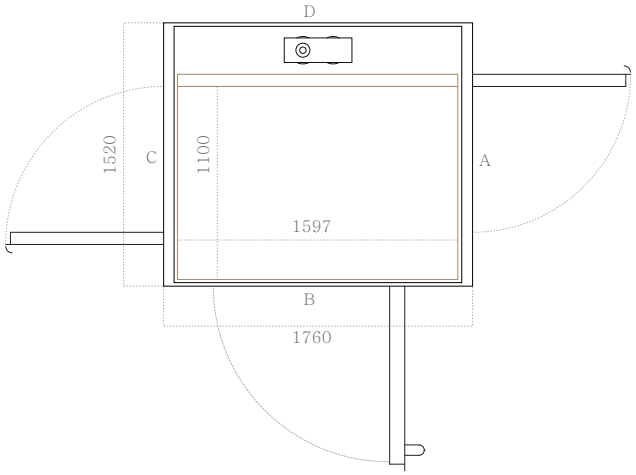

Chiều rộng mở cửa (mm)		
Loại cửa	Cạnh A/C	Cạnh B
KAL6/KAL7 (nhôm)	900	1050
E160/E160G (chống cháy)	900	/
A15/A25 (cửa bán tiêu chuẩn)	900	/

NÂNG TẦM PHONG CÁCH SỐNG

THANG MÁY KALEA VIỆT NAM

Thông tin liên hệ: 1800-555-502 | www.kalealifts.com.vn | kalea_vietnam@kalealifts.com

Showroom Hà Nội: P.203, Tầng 2, Tòa nhà HITC 239 Xuân Thủy, Q. Cầu Giấy, Tp.Hà Nội.

Showroom Hải Phòng: Số HD.68, KĐT Vinhomes Marina, P. Vĩnh Niệm, Q. Lê Chân, Tp. Hải Phòng.

Showroom miền Nam: Số 86 đường B2, Khu nhà phố Sari Town, KĐT SaLa, P. An Lợi Đông, Q. 2, Tp. Thủ Đức.

Quét mã QR để chat
trực tiếp với Kalea!